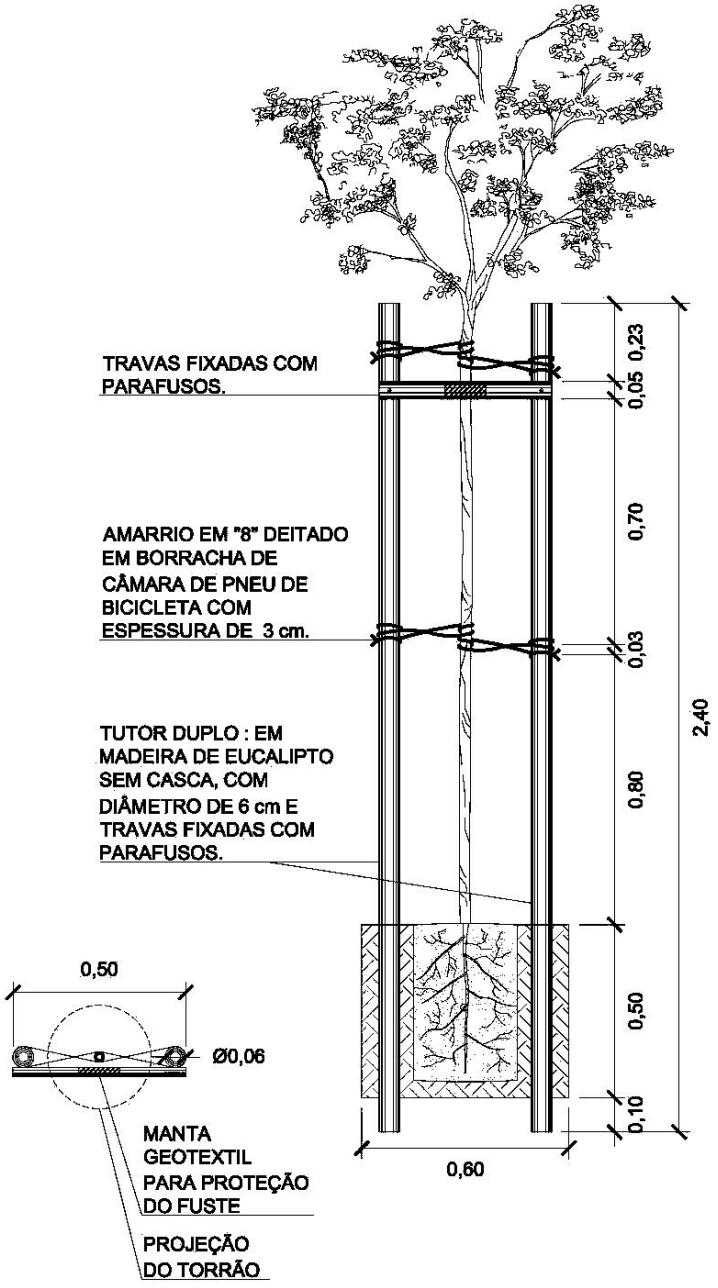

DETALHE DAS TRAVAS COM PERFURAÇÃO PARA PREGOS OU PARAFUSOS.

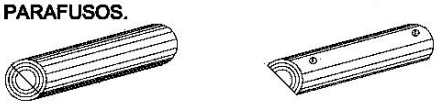

ESC . 1:10

DAP = DIÂMETRO À ALTURA DO PEITO

ANEXO 5

TUTOR DUPLO